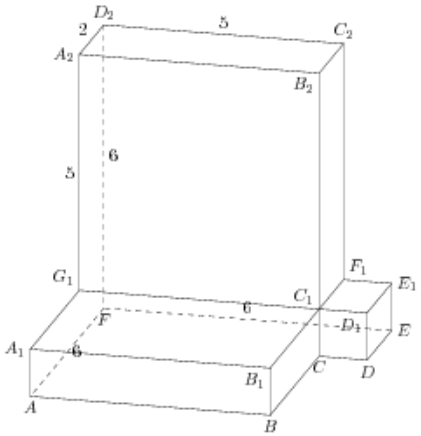Найдите угол D_2EA многогранника, изображенного на рисунке. Все двугранные углы многогранника прямые. Ответ дайте в градусах.