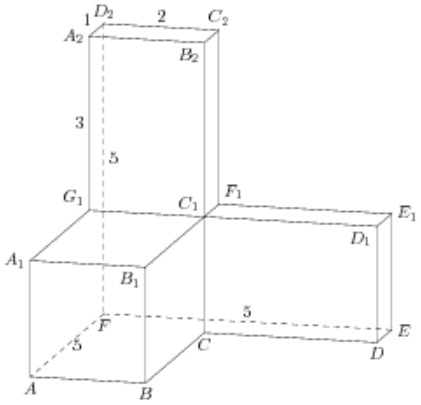Найдите квадрат расстояния между вершинами B_1 и D_2 многогранника, изображенного на рисунке. Все двугранные углы многогранника прямые.