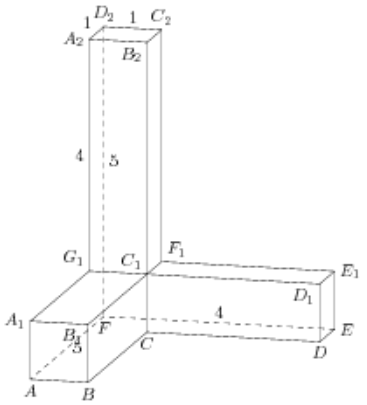Найдите квадрат расстояния между вершинами B и E_1 многогранника, изображенного на рисунке. Все двугранные углы многогранника прямые.