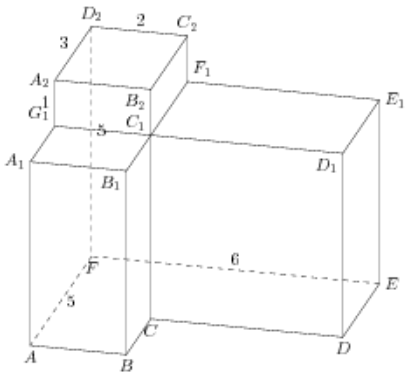Найдите квадрат расстояния между вершинами A_1 и D многогранника, изображенного на рисунке. Все двугранные углы многогранника прямые.