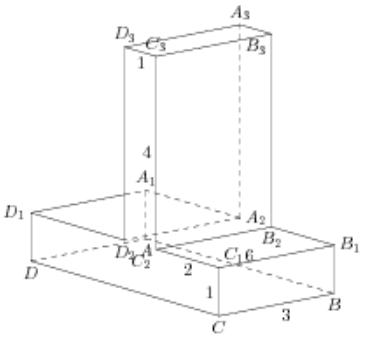Найдите тангенс угла BAC многогранника, изображенного на рисунке. Все двугранные углы многогранника прямые.