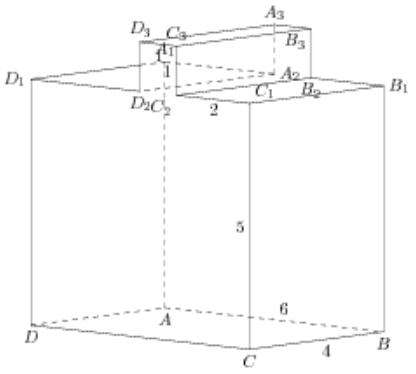Найдите тангенс угла $C_2B_1C_1$ многогранника, изображенного на рисунке. Все двугранные углы многогранника прямые.