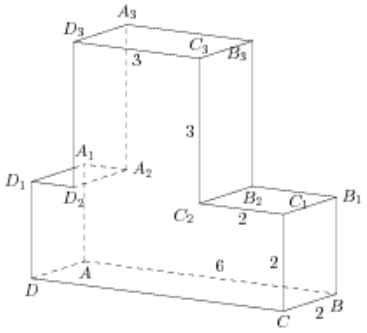Найдите тангенс угла $C_2B_2C_3$ многогранника, изображенного на рисунке. Все двугранные углы многогранника прямые.