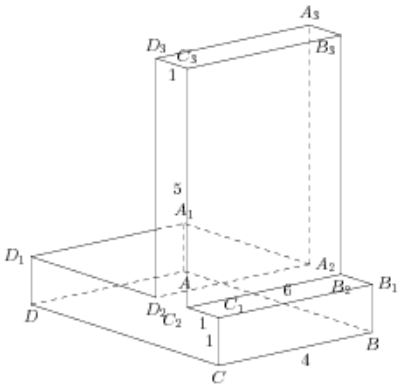Найдите тангенс угла BC_1C многогранника, изображенного на рисунке. Все двугранные углы многогранника прямые.