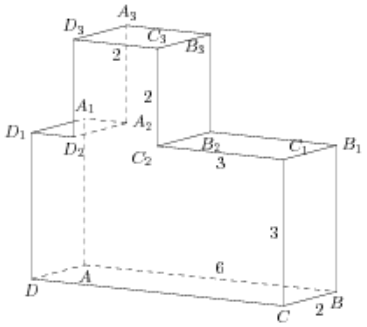Найдите квадрат расстояния между вершинами A и C_3 многогранника, изображенного на рисунке. Все двугранные углы многогранника прямые.