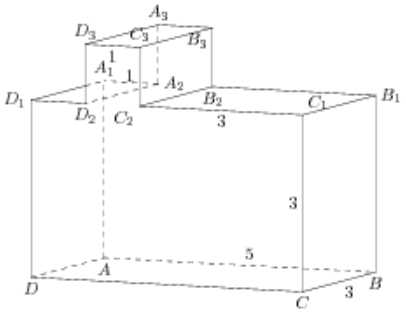Найдите квадрат расстояния между вершинами D и B_2 многогранника, изображенного на рисунке. Все двугранные углы многогранника прямые.