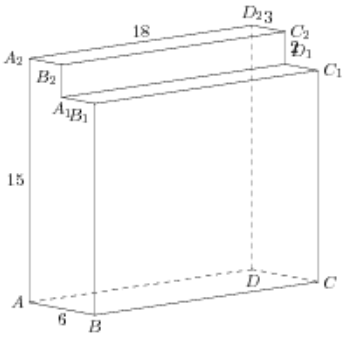Найдите расстояние между вершинами D_2 и B_1 многогранника, изображенного на рисунке. Все двугранные углы многогранника прямые.