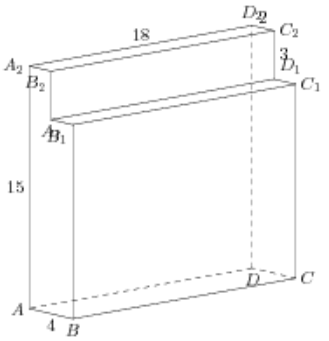Найдите расстояние между вершинами A_2 и C_1 многогранника, изображенного на рисунке. Все двугранные углы многогранника прямые.