Задания

Задания Д13 № 280827

Найдите тангенс угла $D_1A_2D_2$ многогранника, изображенного на рисунке. Все двугранные углы многогранника прямые.

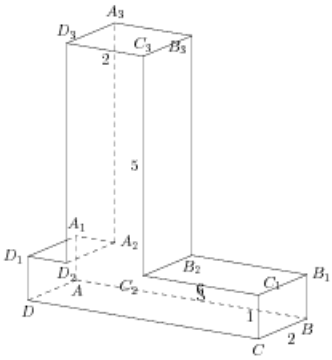

Решение.

Это задание ещё не решено, приводим решение прототипа.

Найдите тангенс угла $C_3D_3B_3$ многогранника, изображенного на рисунке. Все двугранные углы многогранника прямые.

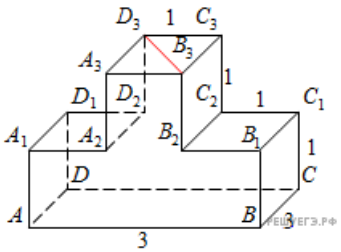

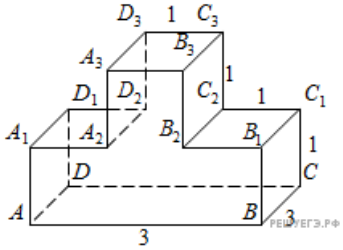

Рассмотрим прямоугольный треугольник $B_3C_3D_3$. В нем

$$\operatorname{tg}\angle C_3D_3B_3 = \frac{B_3C_3}{D_3C_3} = 3.$$

Ответ: 3.

Прототип задания